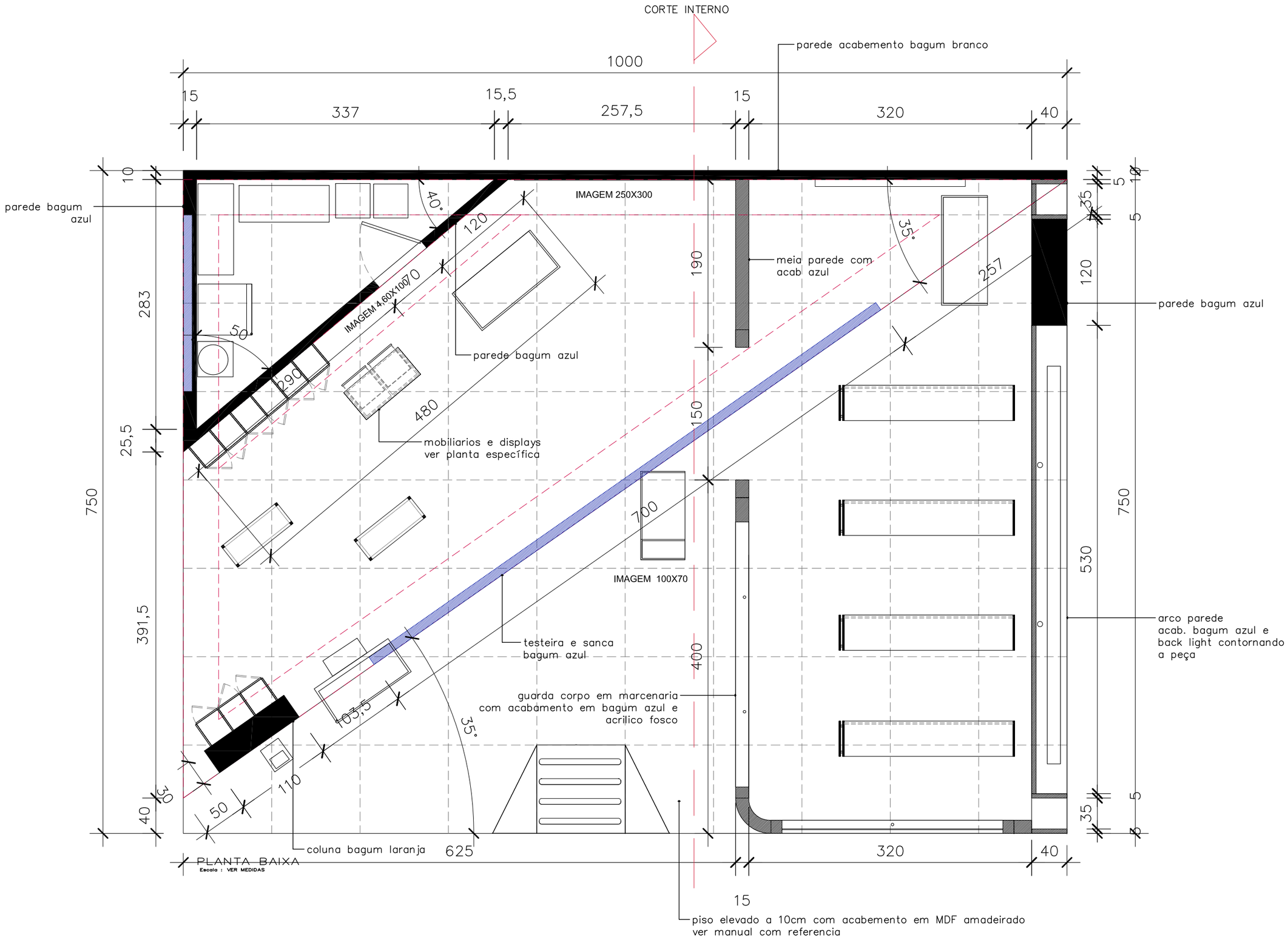

CONARH 2025 19 A 21 AGOSTO
SÃO PAULO EXPO - SÃO PAULO -SP

Projeto
ELEVADO arquitetura
Arq. Paulo Hempkemaier Reg.CAU A69066-0

MODIFICAÇÕES:	DATA:

PROJETO DE ARQUITETURA	Nome da Obra: ESTANDE SENAC CONARH 2025				
Requerente: SENAC	Conteúdo: PLANTAS				Núm. Prancha: 01
Proprietário: SENAC					
Autor: ARQ. PAULO HEMPKEMAYER	Desenho: PAULO	Arq.CAD: SC RH25	Modificação: 03	Data: 15/06	Escala: EM PLANTA

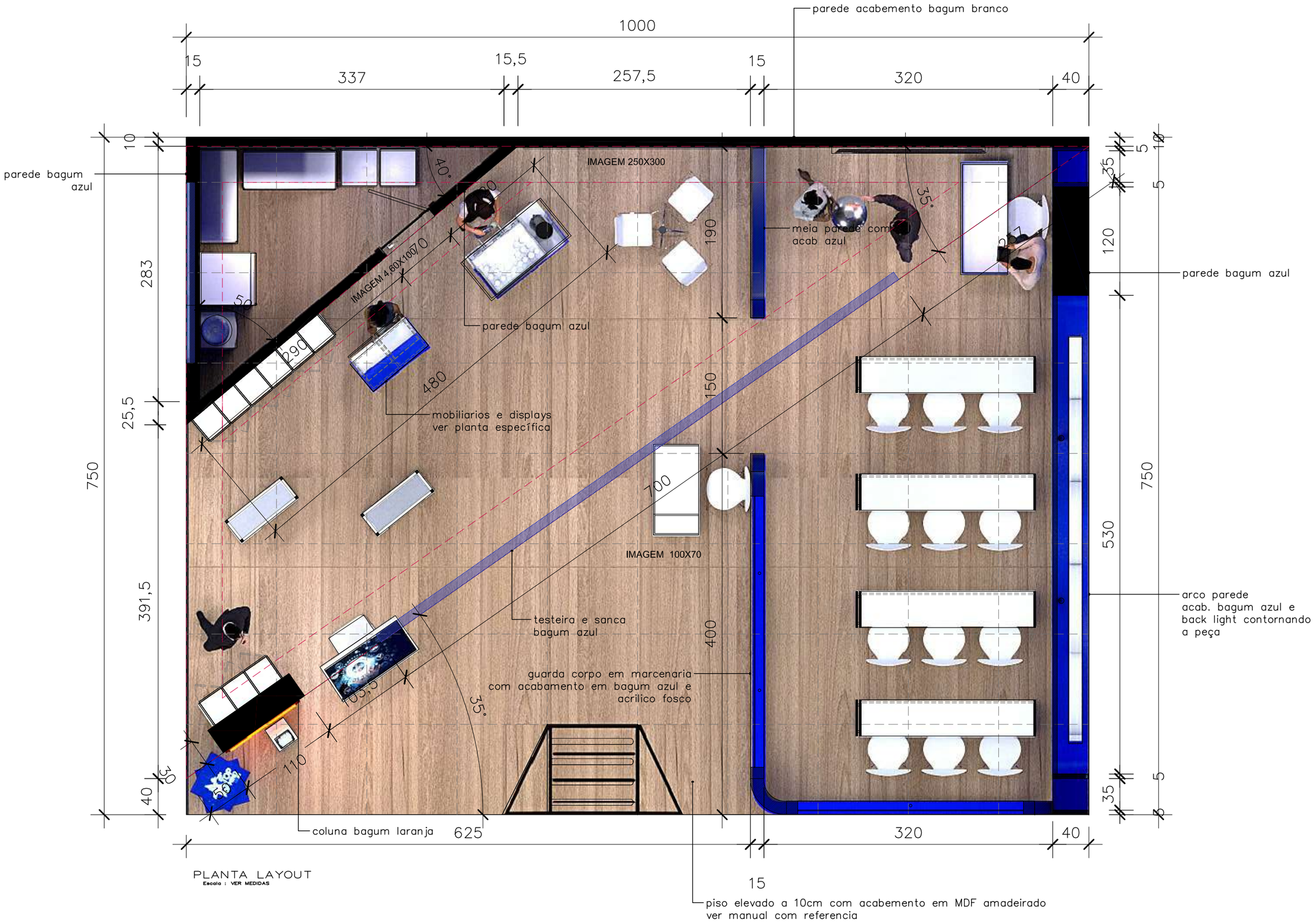

PLANTA LAYOUT
Escala : VER MEDIDAS

CONARH 2025 19 A 21 AGOSTO
SÃO PAULO EXPO - SÃO PAULO -SP

Projeto
ELEVADO arquitetura
Arq. Paulo Hempkemaier Reg.CAU A69066-0

MODIFICAÇÕES:	DATA:

PROJETO DE ARQUITETURA	Nome da Obra: ESTANDE SENAC CONARH 2025				
Requerente: SENAC	Conteúdo: PLANTAS				Núm. Prancha: 02
Proprietário: SENAC					
Autor: ARQ. PAULO HEMPKEMAYER	Desenho: PAULO	Arq.CAD: SC RH25	Modificação: 03	Data: 15/06	Escala: EM PLANTA

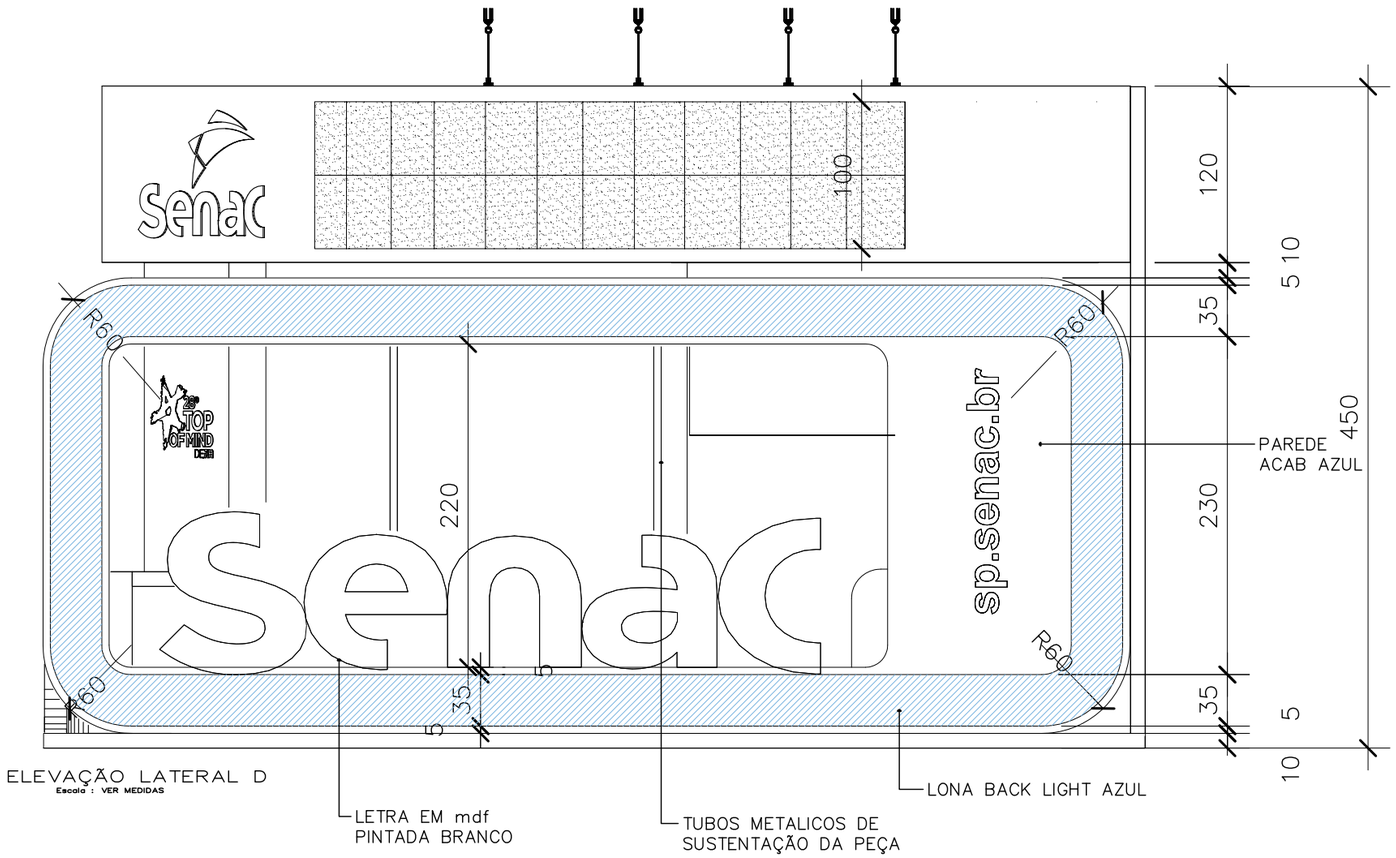

ELEVAÇÃO LATERAL D
Escala : VER MEDIDAS

CONARH 2025 19 A 21 AGOSTO
SÃO PAULO EXPO - SÃO PAULO -SP

Projeto
ELEVADO arquitetura
Arq. Paulo Hempkemaier Reg.CAU A69066-0

MODIFICAÇÕES:	DATA:

PROJETO DE ARQUITETURA	Nome da Obra: ESTANDE SENAC CONARH 2025				
Requerente: SENAC	Conteúdo: PLANTAS				Núm. Prancha: 03
Proprietário: SENAC					
Autor: ARQ. PAULO HEMPKEMAYER	Desenho: PAULO	Arq.CAD: SC RH25	Modificação: 03	Data: 15/06	Escala: EM PLANTA

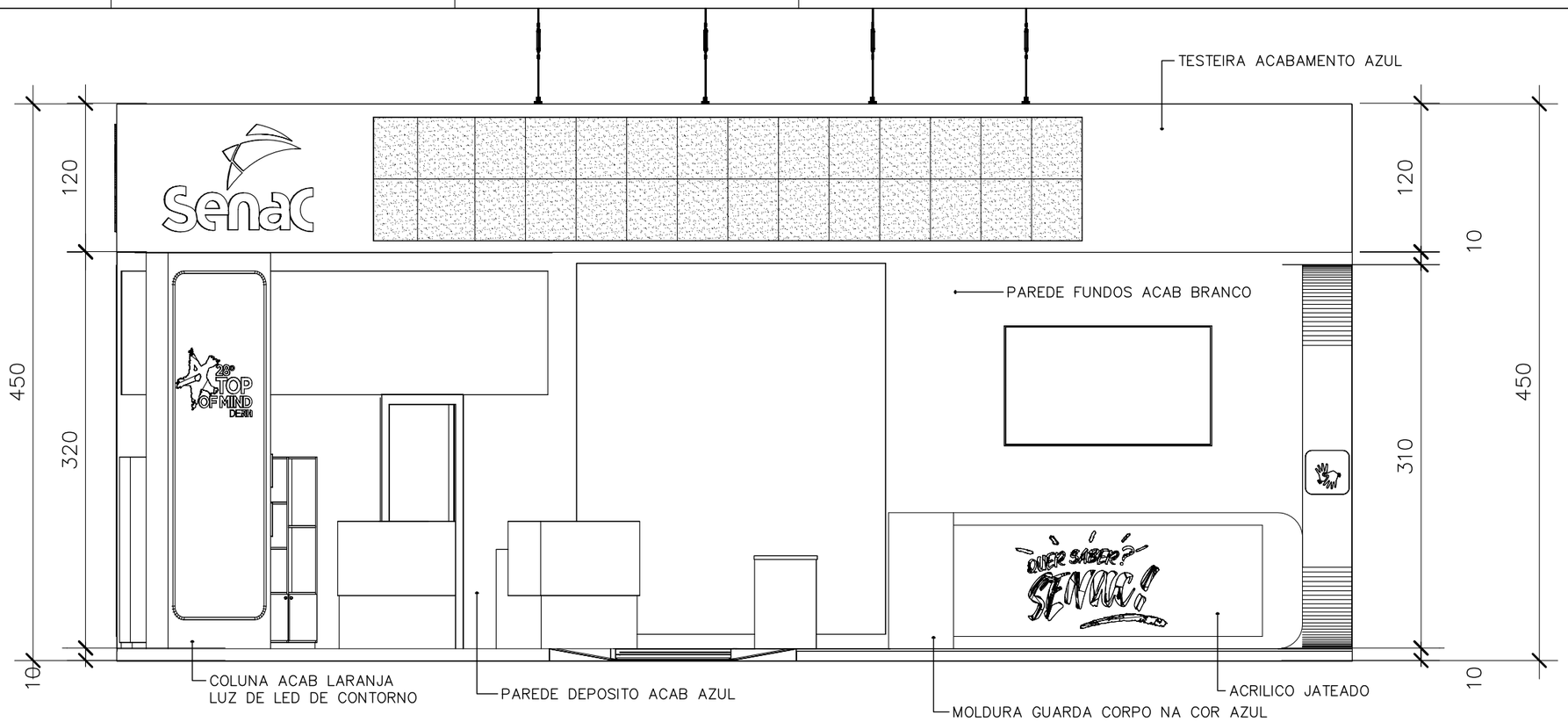

ELEVAÇÃO FRONTAL
Escala : VER MEDIDAS

CONARH 2025 19 A 21 AGOSTO
SÃO PAULO EXPO - SÃO PAULO -SP

Projeto
ELEVADO arquitetura
Arq. Paulo Hempkemaier Reg.CAU A69066-0

MODIFICAÇÕES:	DATA:

PROJETO DE ARQUITETURA	Nome da Obra: ESTANDE SENAC CONARH 2025				
Requerente: SENAC	Conteúdo: PLANTAS				Núm. Prancha: 04
Proprietário: SENAC					
Autor: ARQ. PAULO HEMPKEMAYER	Desenho: PAULO	Arq.CAD: SC RH25	Modificação: 03	Data: 15/06	Escala: EM PLANTA

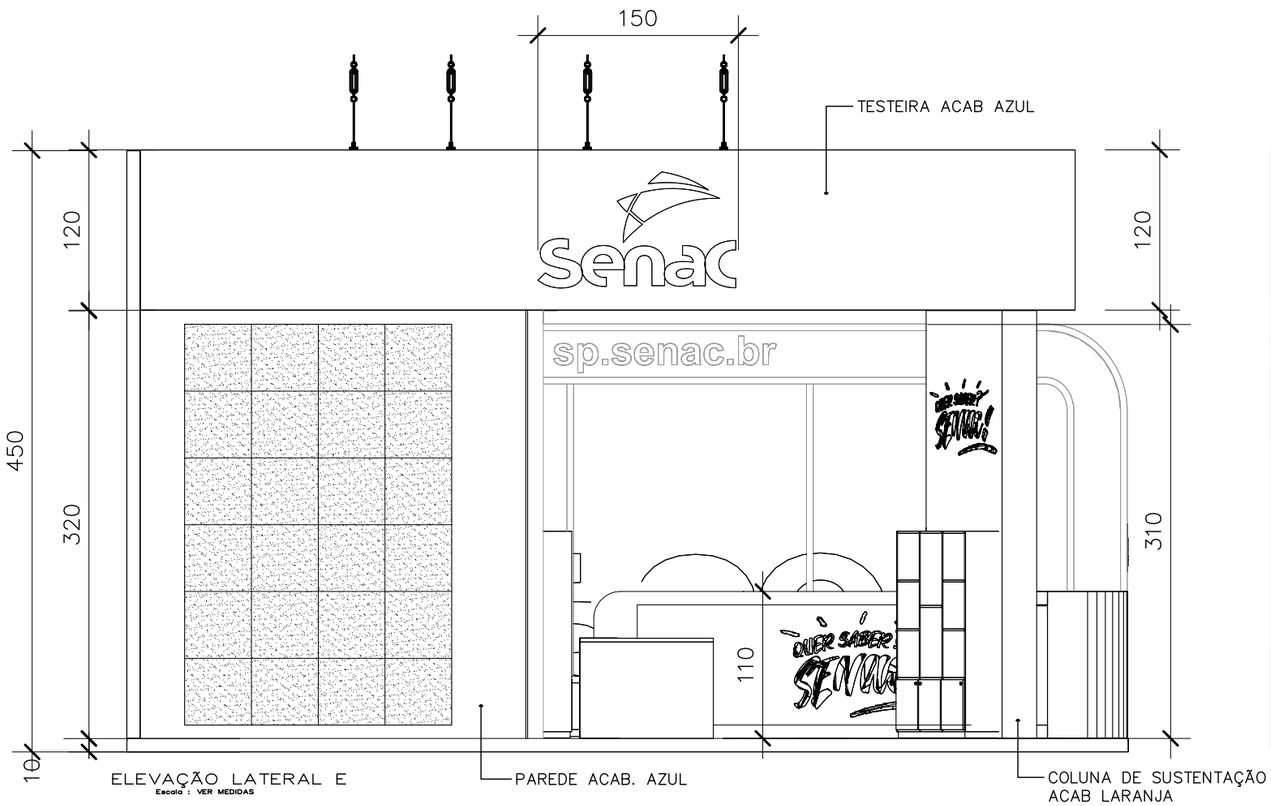

ELEVAÇÃO LATERAL E
Escala : VER MEDIDAS

CONARH 2025 19 A 21 AGOSTO
SÃO PAULO EXPO - SÃO PAULO -SP

Projeto
ELEVADO arquitetura
Arq. Paulo Hempkemaier Reg.CAU A69066-0

MODIFICAÇÕES:	DATA:

PROJETO DE ARQUITETURA	Nome da Obra: ESTANDE SENAC CONARH 2025				
Requerente: SENAC	Conteúdo: PLANTAS				Núm. Prancha: 05
Proprietário: SENAC					
Autor: ARQ. PAULO HEMPKEMAYER	Desenho: PAULO	Arq.CAD: SC RH25	Modificação: 03	Data: 15/06	Escala: EM PLANTA

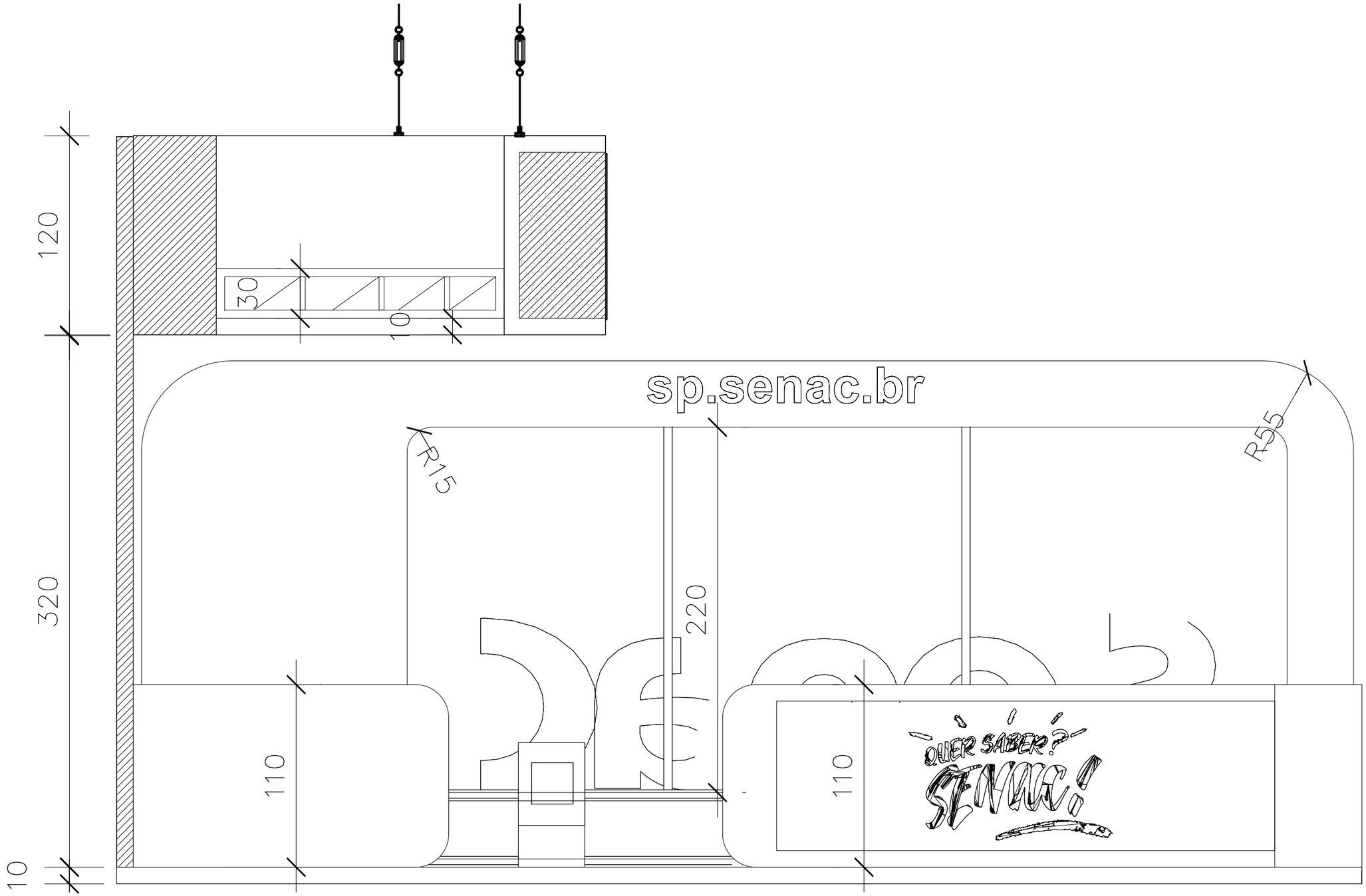

CORTE INTERNO
Escala : VER MEDIDAS

CONARH 2025 19 A 21 AGOSTO
SÃO PAULO EXPO - SÃO PAULO -SP

Projeto
ELEVADO arquitetura
Arq. Paulo Hempkemaier Reg.CAU A69066-0

MODIFICAÇÕES:	DATA:

PROJETO DE ARQUITETURA	Nome da Obra: ESTANDE SENAC CONARH 2025				
Requerente: SENAC	Conteúdo: PLANTAS				Núm. Prancha: 06
Proprietário: SENAC					
Autor: ARQ. PAULO HEMPKEMAYER	Desenho: PAULO	Arq.CAD: SC RH25	Modificação: 03	Data: 15/06	Escala: EM PLANTA

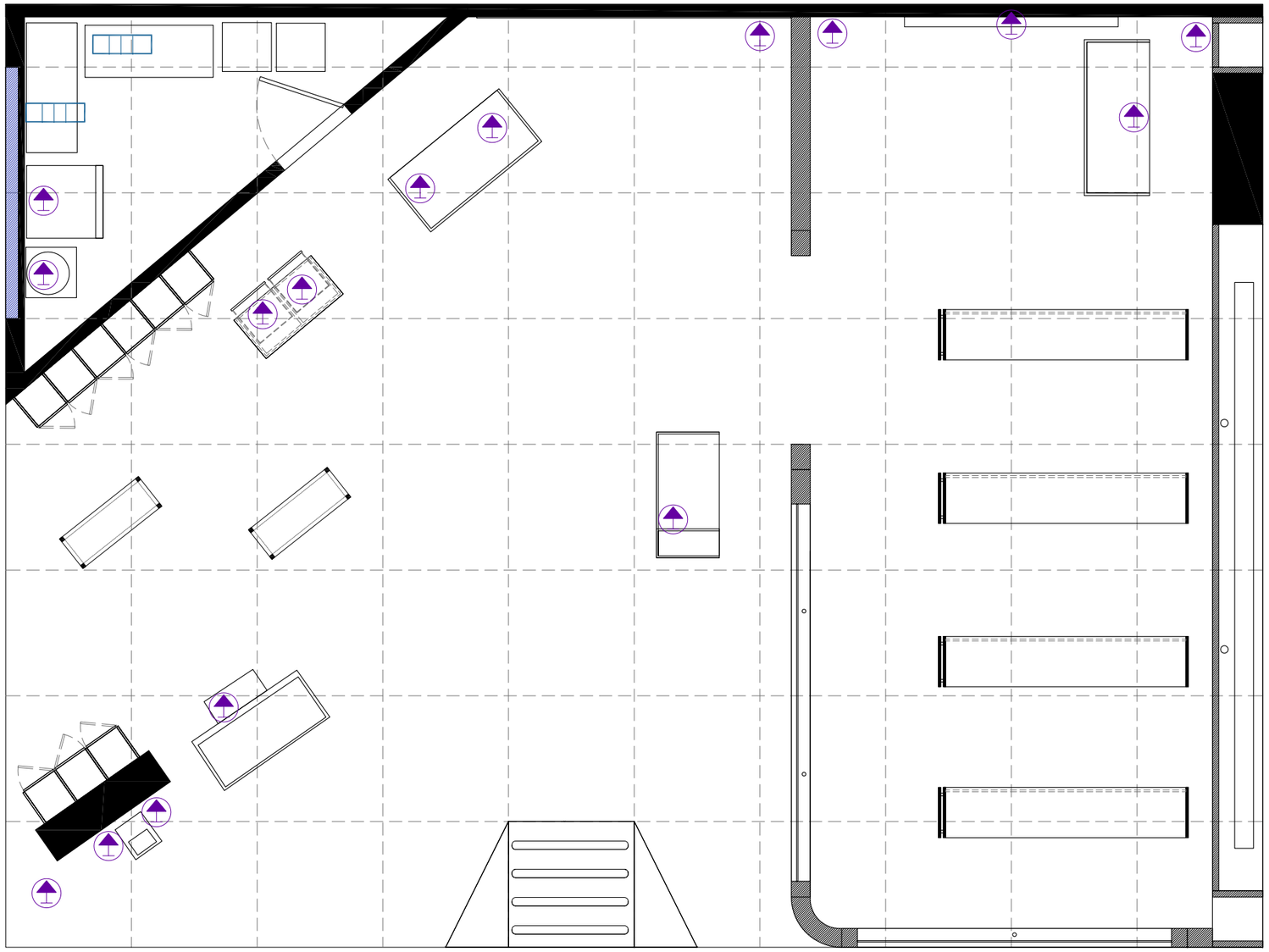

TOMADAS podem ser de piso ou em paredes a 30cm de altura dependendo do uso

solicitações extras - ver diretamente com o eletricista no periodo de montagem - após a aprovação .

ELETRICA

Escala : VER MEDIDAS

	Caixas disjuntores
	Ponto eletrica
	Regua com 4 tomadas

CONARH 2025 19 A 21 AGOSTO
SÃO PAULO EXPO - SÃO PAULO -SP

Projeto
ELEVADO arquitetura
Arq. Paulo Hempkemaier Reg.CAU A69066-0

MODIFICAÇÕES: | DATA:

PROJETO DE ARQUITETURA	Nome da Obra: ESTANDE SENAC CONARH 2025				
Requerente: SENAC	Conteúdo: PLANTAS				Núm. Prancha: 07
Proprietário: SENAC					
Autor: ARQ. PAULO HEMPKEMAYER	Desenho: PAULO	Arq.CAD: SC RH25	Modificação: 03	Data: 15/06	Escala: EM PLANTA

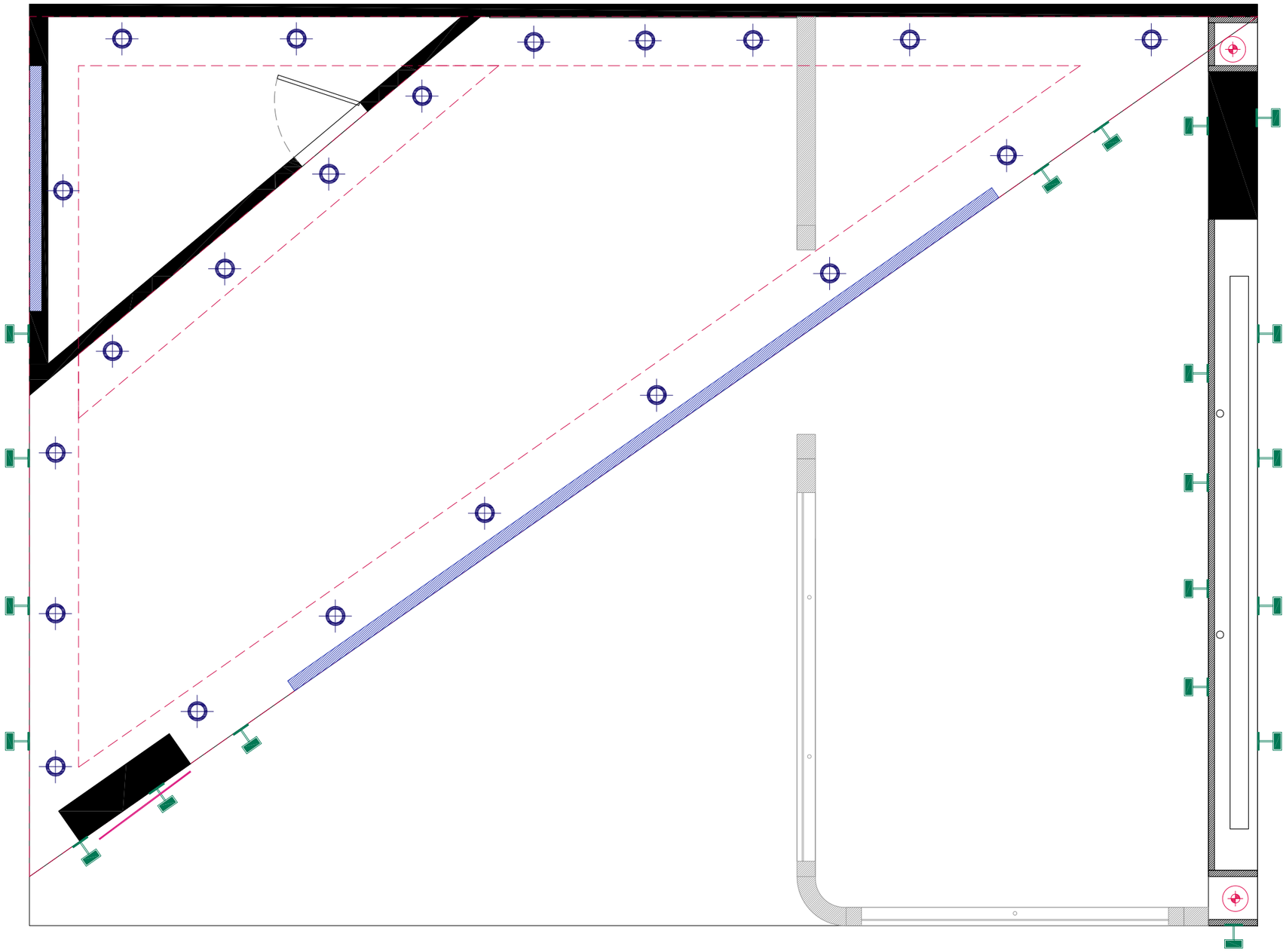

PLANTA ILUMINAÇÃO
Escala : VER MEDIDAS

	Refletor de embutir led
	luz para back light
	luz fita led
	Refletor led c/ braço

CONARH 2025 19 A 21 AGOSTO
SÃO PAULO EXPO - SÃO PAULO -SP

Projeto
ELEVADO arquitetura
Arq. Paulo Hempkemaier Reg.CAU A69066-0

MODIFICAÇÕES:	DATA:

PROJETO DE ARQUITETURA	Nome da Obra: ESTANDE SENAC CONARH 2025				
Requerente: SENAC	Conteúdo: PLANTAS				Núm. Prancha: 08
Proprietário: SENAC					
Autor: ARQ. PAULO HEMPKEMAYER	Desenho: PAULO	Arq.CAD: SC RH25	Modificação: 03	Data: 15/06	Escala: EM PLANTA

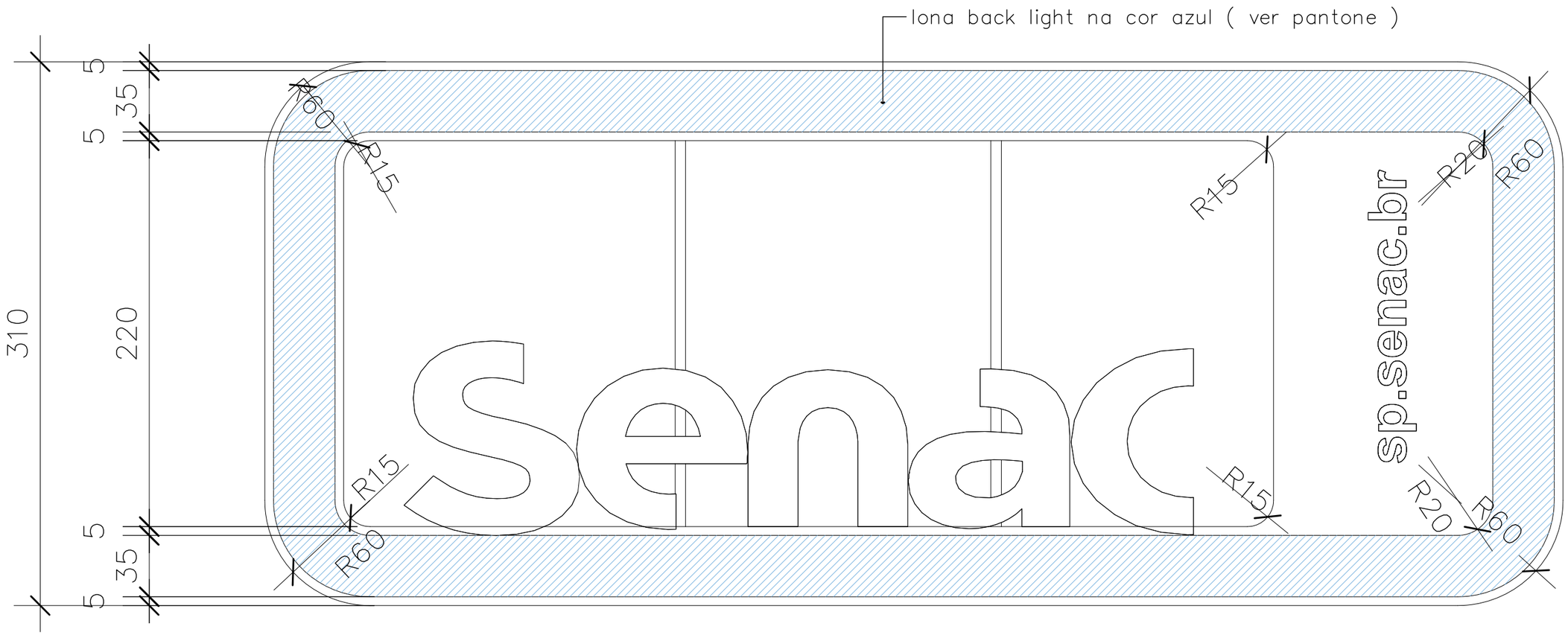

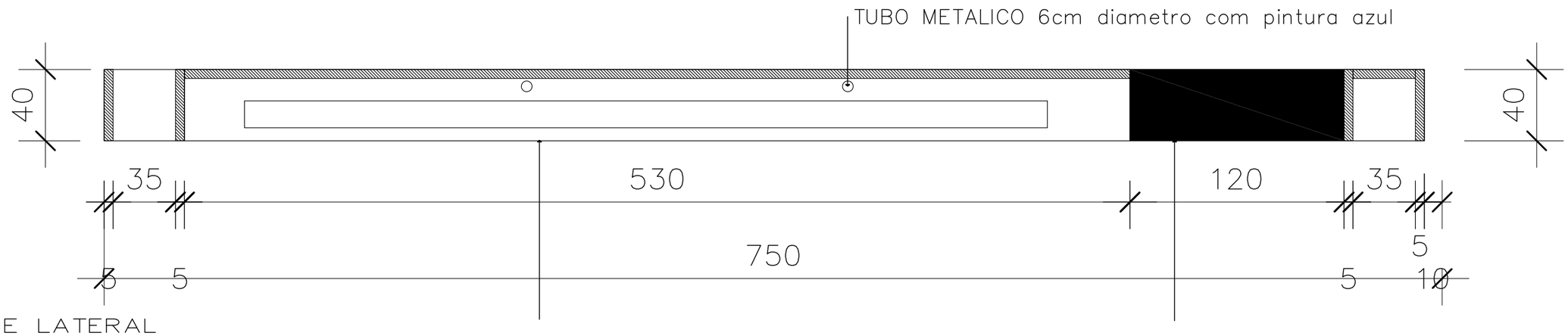

PAREDE LATERAL
Escala : VER MEDIDAS

arco parede
acab. bagum azul e
back light contornando
a peça

parede bagum azul

CONARH 2025 19 A 21 AGOSTO
SÃO PAULO EXPO - SÃO PAULO -SP

Projeto
ELEVADO arquitetura
Arq. Paulo Hempkemaier Reg.CAU A69066-0

MODIFICAÇÕES:	DATA:

PROJETO DE ARQUITETURA	Nome da Obra: ESTANDE SENAC CONARH 2025				
Requerente: SENAC	Conteúdo: PLANTAS				Núm. Prancha: 09
Proprietário: SENAC					
Autor: ARQ. PAULO HEMPKEMAYER	Desenho: PAULO	Arq.CAD: SC RH25	Modificação: 03	Data: 15/06	Escala: EM PLANTA

GUARDA CORPO

Escala : VER MEDIDAS

GURDA CORPO EM MARCENARIA COM ACABAMENTO AZUL – FECHAMENTO EM ACRILICO COM ADESIVO JATEADO E LOGO EM VINIL– HASTES METALICAS PARA SUSTENTAÇÃO PINTADAS DE AZUL

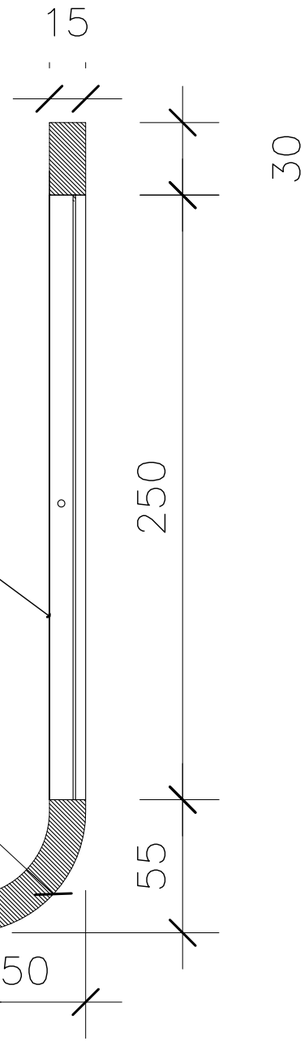

fixação das peças diretamente no piso elevado com cantoneiras

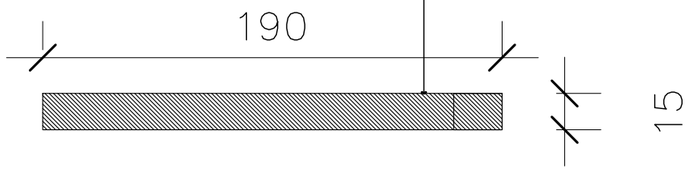

tubo metálico 3cm diametro para sustentação da peça

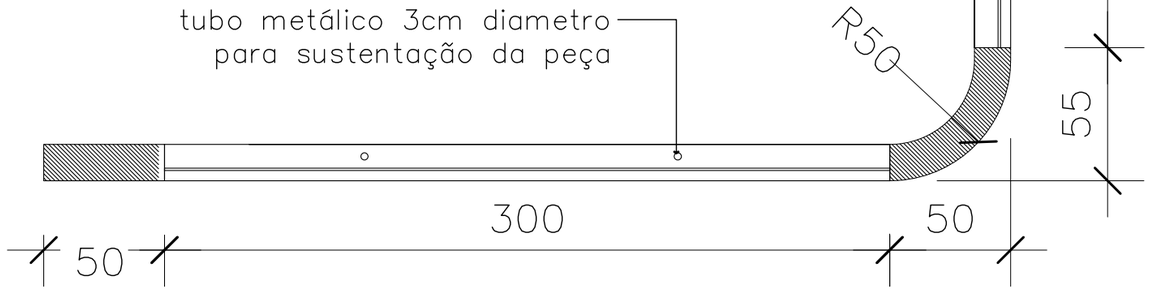

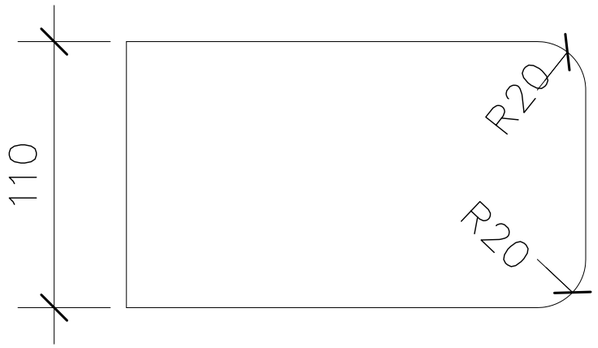

CONARH 2025 19 A 21 AGOSTO
SÃO PAULO EXPO - SÃO PAULO -SP

Projeto
ELEVADO arquitetura
Arq. Paulo Hempkemaier Reg.CAU A69066-0

MODIFICAÇÕES:	DATA:

PROJETO DE ARQUITETURA	Nome da Obra: ESTANDE SENAC CONARH 2025				
Requerente: SENAC	Conteúdo: PLANTAS				Núm. Prancha: 10
Proprietário: SENAC					
Autor: ARQ. PAULO HEMPKEMAYER	Desenho: PAULO	Arq.CAD: SC RH25	Modificação: 03	Data: 15/06	Escala: EM PLANTA

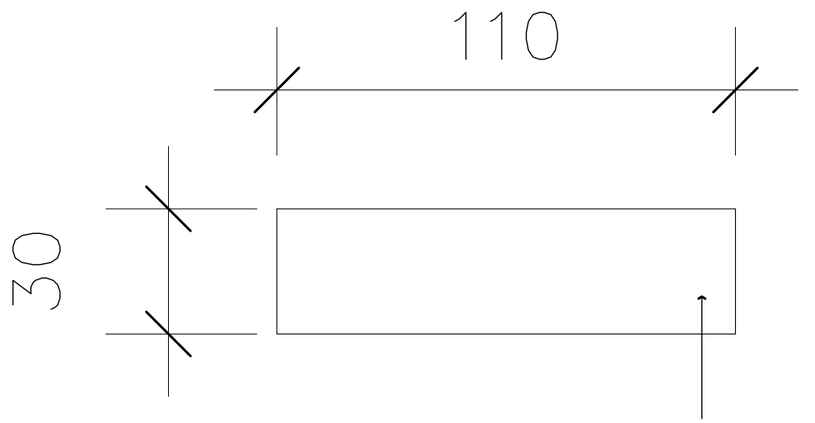

coluna de sustentação
em marcenaria reforçada com
acabamento em bagum laranja
fita de led frontal
porta folhetos em acrilico na
lateral

COLUNA FRONTAL

Escala : VER MEDIDAS

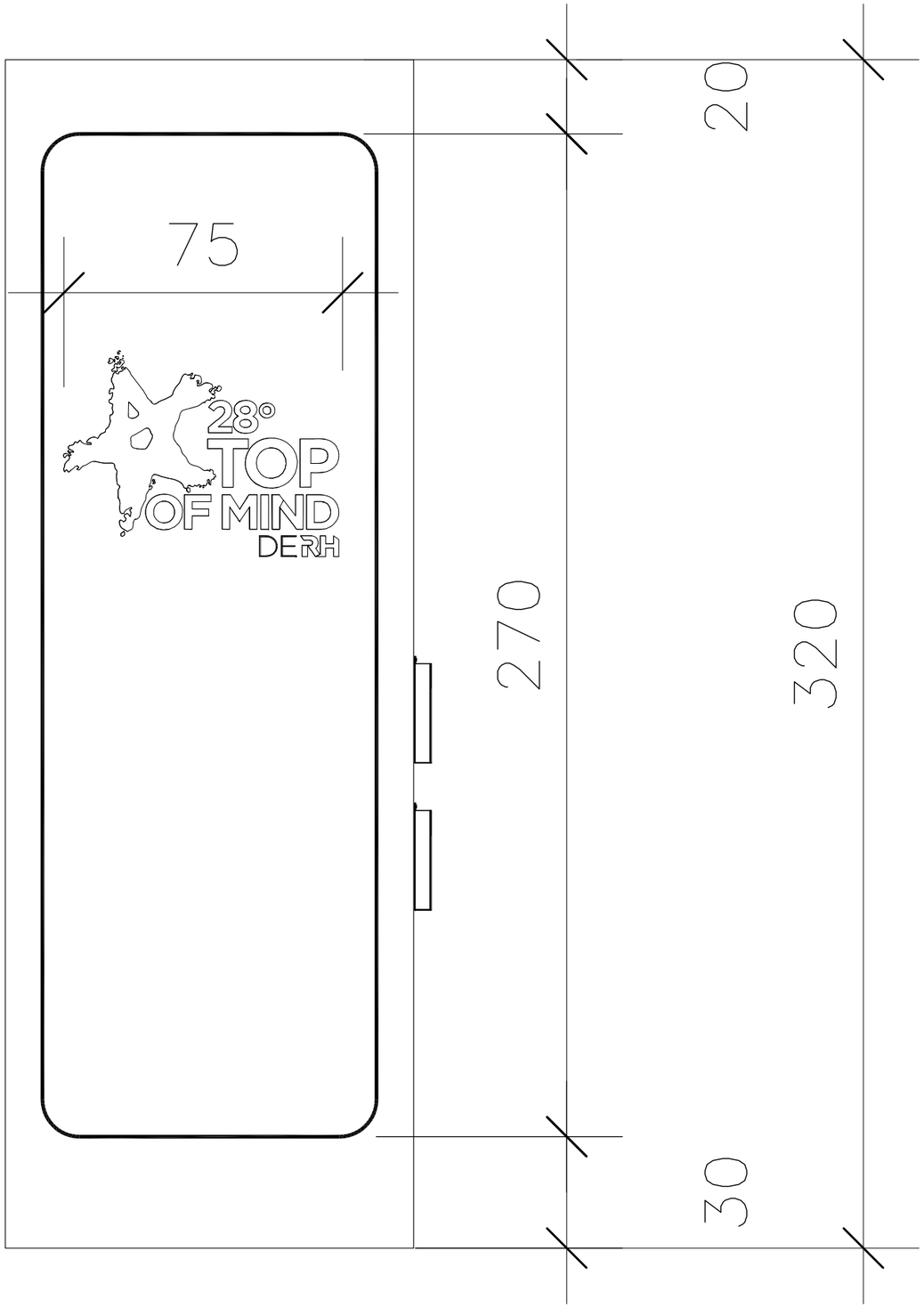

CONARH 2025 19 A 21 AGOSTO
SÃO PAULO EXPO - SÃO PAULO -SP

Projeto
ELEVADO arquitetura
Arq. Paulo Hempkemaier Reg.CAU A69066-0

MODIFICAÇÕES:	DATA:

PROJETO DE ARQUITETURA	Nome da Obra: ESTANDE SENAC CONARH 2025				
Requerente: SENAC	Conteúdo: PLANTAS				Núm. Prancha: 11
Proprietário: SENAC					
Autor: ARQ. PAULO HEMPKEMAYER	Desenho: PAULO	Arq.CAD: SC RH25	Modificação: 03	Data: 15/06	Escala: EM PLANTA

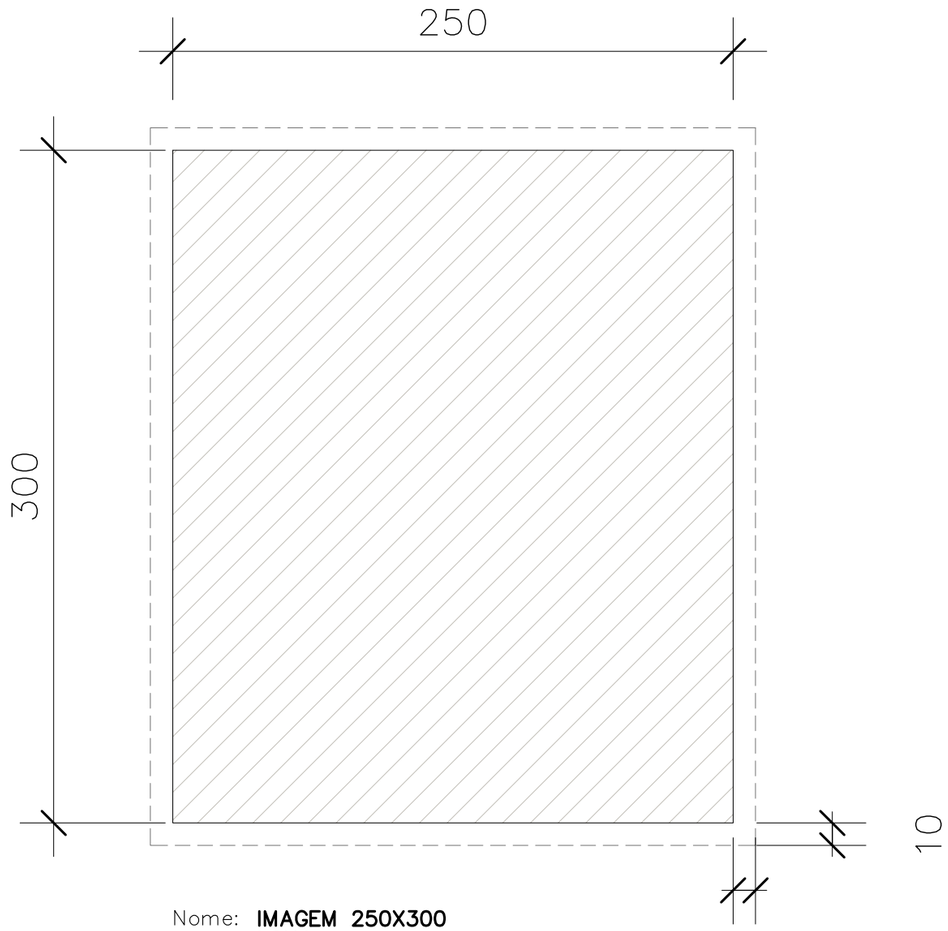

Nome: **IMAGEM 250X300**
Mat.: **LONA**
Local: **PAREDE FUNDOS**
Quant: **01 PÇ**
Cor: **VER ARTE ESPECIFICA**

IMAGENS PREVER 10CM DE SANGRIA PARA CADA LADO

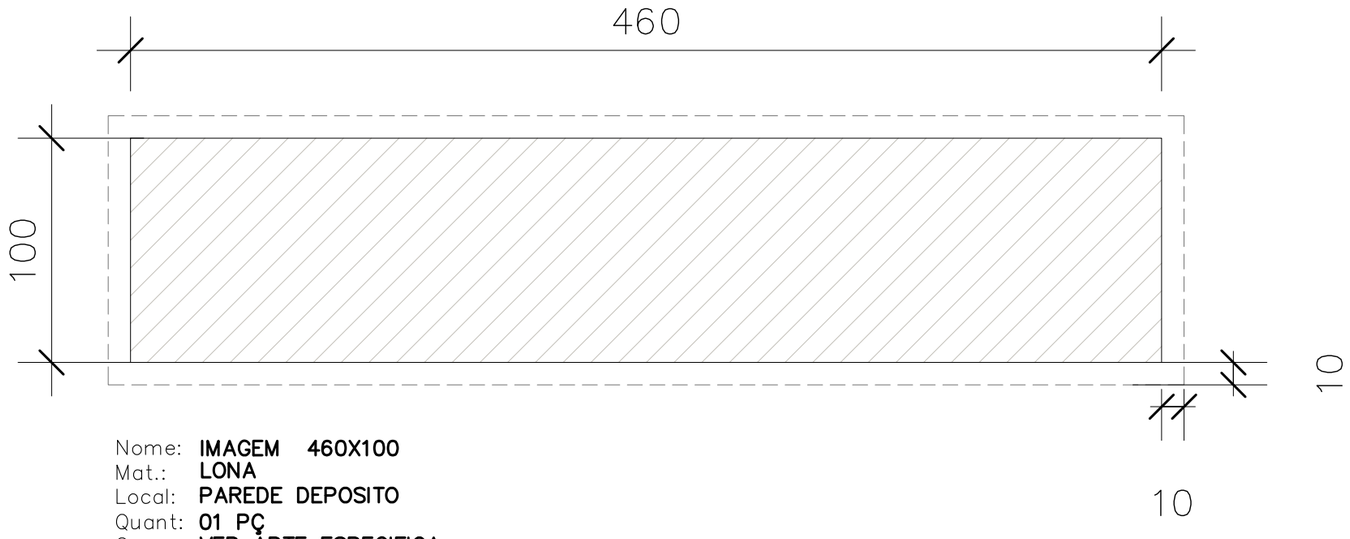

Nome: **IMAGEM 460X100**
Mat.: **LONA**
Local: **PAREDE DEPOSITO**
Quant: **01 PÇ**
Cor: **VER ARTE ESPECIFICA**

IMAGENS PREVER 10CM DE SANGRIA PARA CADA LADO

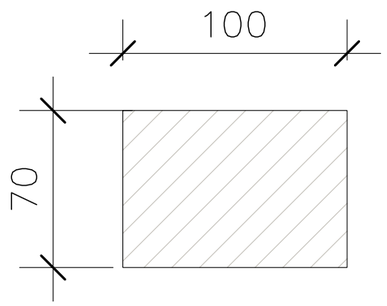

Nome: **IMAGEM 100X70**
Mat.: **ADESIVO**
Local: **BANCADA CALIGRAFISTA**
Quant: **01 PÇ**
Cor: **VER ARTE ESPECIFICA**

IMAGENS

Escala : VER MEDIDAS

CONARH 2025 19 A 21 AGOSTO
SÃO PAULO EXPO - SÃO PAULO -SP

Projeto
ELEVADO arquitetura
Arq. Paulo Hempkemaier Reg.CAU A69066-0

MODIFICAÇÕES:	DATA:

PROJETO DE ARQUITETURA	Nome da Obra: ESTANDE SENAC CONARH 2025				
Requerente: SENAC	Conteúdo: PLANTAS				Núm. Prancha: 12
Proprietário: SENAC					
Autor: ARQ. PAULO HEMPKEMAYER	Desenho: PAULO	Arq.CAD: SC RH25	Modificação: 03	Data: 15/06	Escala: EM PLANTA

LOGOTIPOS

Escala : VER MEDIDAS

150

Nome: LOGO SENAC
Mat.: ESPUMA PACK
Local: TESTEIRA FRONTAL
Quant: 01 PÇ
Cor: BRANCO

LOGOTIPO NA COR BRANCA PRESTAR ATENÇÃO NA APLICAÇÃO DO ICONE COM AFASTAMENTO

150

Nome: LOGO SENAC
Mat.: ESPUMA PACK
Local: TESTEIRA LATERAL
Quant: 01 PÇ
Cor: BRANCO

LOGOTIPO NA COR BRANCA PRESTAR ATENÇÃO NA APLICAÇÃO DO ICONE COM AFASTAMENTO

120

Nome: LOGO QUER SABER SENAC
Mat.: ADESIVO
Local: GUARDA CORPO
Quant: 02 PÇS
Cor: BRANCO

35

Nome: LOGO SENAC
Mat.: ADESIVO
Local: BALCAO CAIXA
Quant: 01 PÇ
Cor: BRANCO

LOGOTIPO NA COR BRANCA PRESTAR ATENÇÃO NA APLICAÇÃO DO ICONE COM AFASTAMENTO

25
25

Nome: SELO PNE
Mat.: ADESIVO
Local: LATERAL MESAS
Quant: 04 PÇS
Cor: VER PANTONE

170

sp.senac.br

Nome: WEB SITE SENAC
Mat.: ESPUMA PACK
Local: PAREDE RETALGULAR LADO INTERNO
Quant: 01 PÇ
Cor: BRANCO

170

sp.senac.br

Nome: WEB SITE SENAC
Mat.: ESPUMA PACK
Local: PAREDE RETALGULAR LADO EXTERNO
Quant: 01 PÇ
Cor: BRANCO

75

Nome: LOGO TOP OF MIND
Mat.: ESPUM APCK
Local: COLUNA FRONTAL
Quant: 01 PÇ
Cor: BRANCO

85

Nome: LOGO QUER SABER SENAC
Mat.: ADESIVO
Local: ATRAS DA COLUNA
Quant: 02 PÇ
Cor: BRANCO

25

Nome: LOGO SENAC
Mat.: ADESIVO
Local: TOTENS
Quant: 02 PÇS
Cor: VER PANTONE

35

Nome: SELO LIBRAS
Mat.: ADESIVO
Local: FRONTAL
Quant: 01 PÇ
Cor: VER PANTONE

450

Nome: LOGO SENAC SIMPLIFICADO
Mat.: MDF PINTADO
Local: PAREDE RETANCULAR LATERAL
Quant: 01 PÇ
Cor: BRANCO – 15 CM DE PROFUNDIDADE

CONARH 2025 19 A 21 AGOSTO
SÃO PAULO EXPO - SÃO PAULO -SP

Projeto ELEVADO arquitetura
Arq. Paulo Hempkemaier Reg.CAU A69066-0

MODIFICAÇÕES:	DATA:

PROJETO DE ARQUITETURA	Nome da Obra: ESTANDE SENAC CONARH 2025				
Requerente: SENAC	Conteúdo: PLANTAS				Núm. Prancha: 13
Proprietário: SENAC					
Autor: ARQ. PAULO HEMPKEMAYER	Desenho: PAULO	Arq.CAD: SC RH25	Modificação: 03	Data: 15/06	Escala: EM PLANTA

BALCAO CAFÉ

medidas em planta

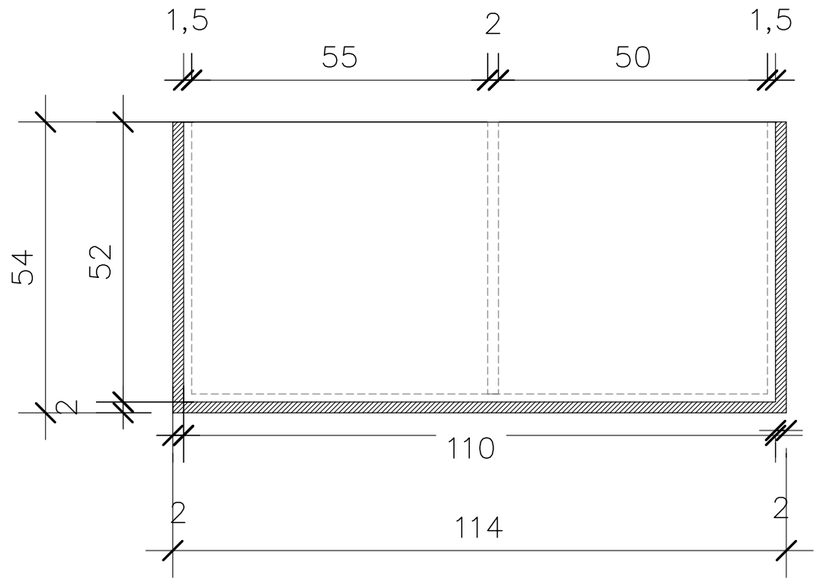

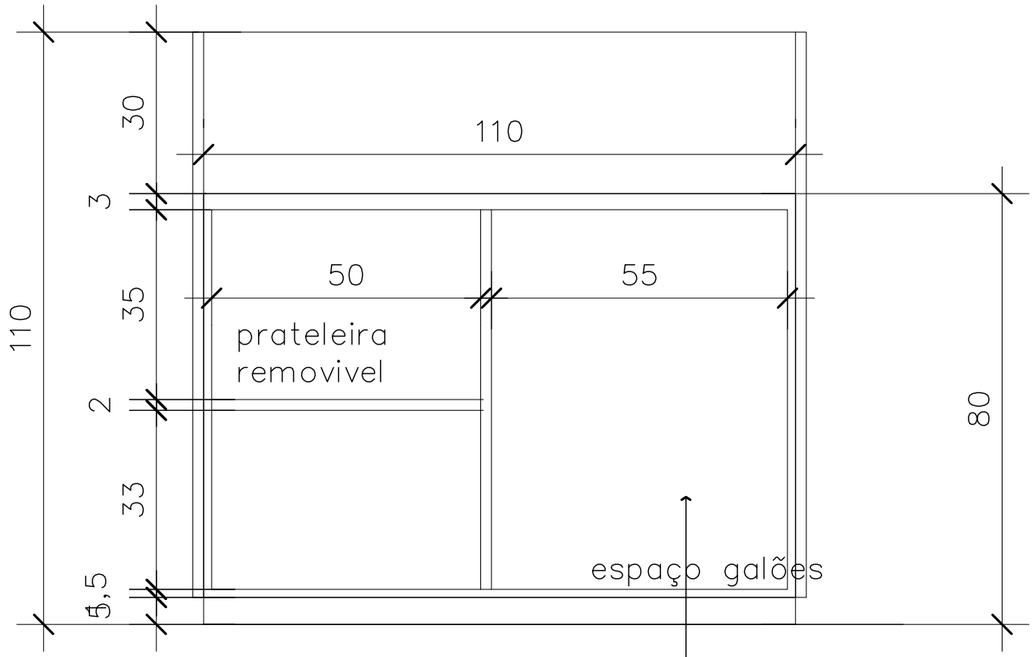

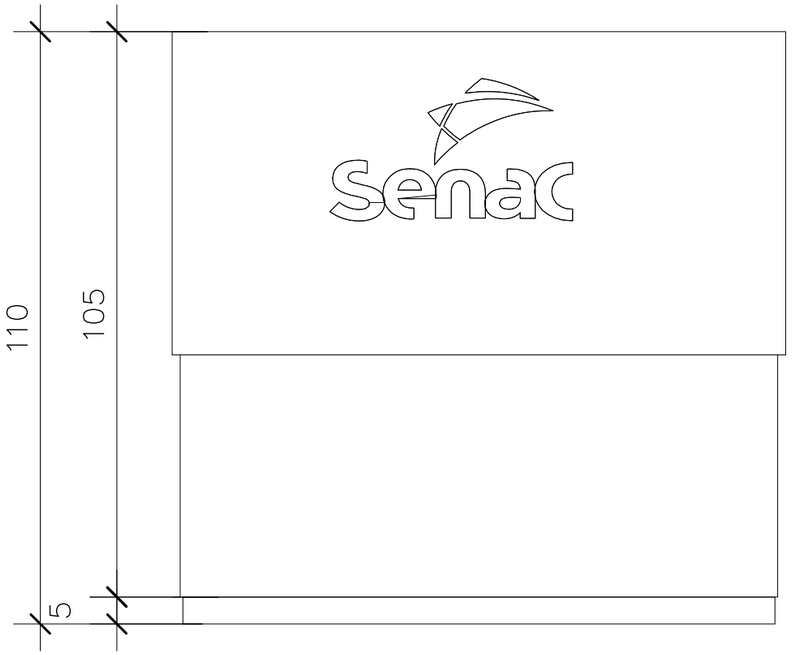

balcão para cafe. em MDF branco e
espaldar frontal na cor azul
balcao aberto com prateleira interna

CONARH 2025 19 A 21 AGOSTO
SÃO PAULO EXPO - SÃO PAULO -SP

Projeto
ELEVADO arquitetura
Arq. Paulo Hempkemaier Reg.CAU A69066-0

MODIFICAÇÕES:	DATA:

PROJETO DE ARQUITETURA	Nome da Obra: ESTANDE SENAC CONARH 2025				
Requerente: SENAC	Conteúdo: PLANTAS				Núm. Prancha: 14
Proprietário: SENAC					
Autor: ARQ. PAULO HEMPKEMAYER	Desenho: PAULO	Arq.CAD: SC RH25	Modificação: 03	Data: 15/06	Escala: EM PLANTA

CAIXA

medidas em planta

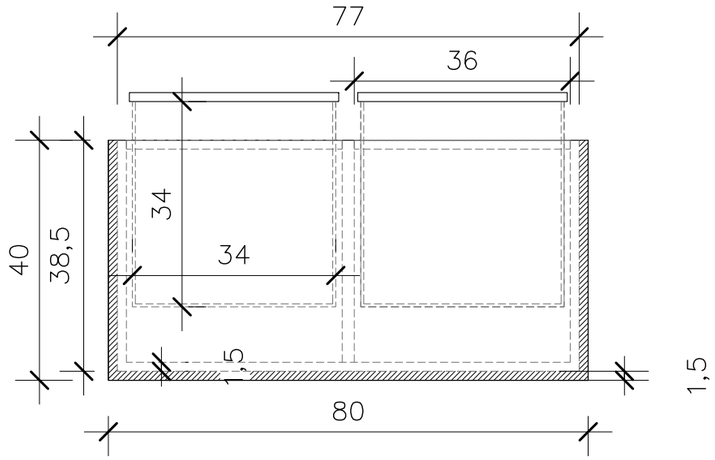

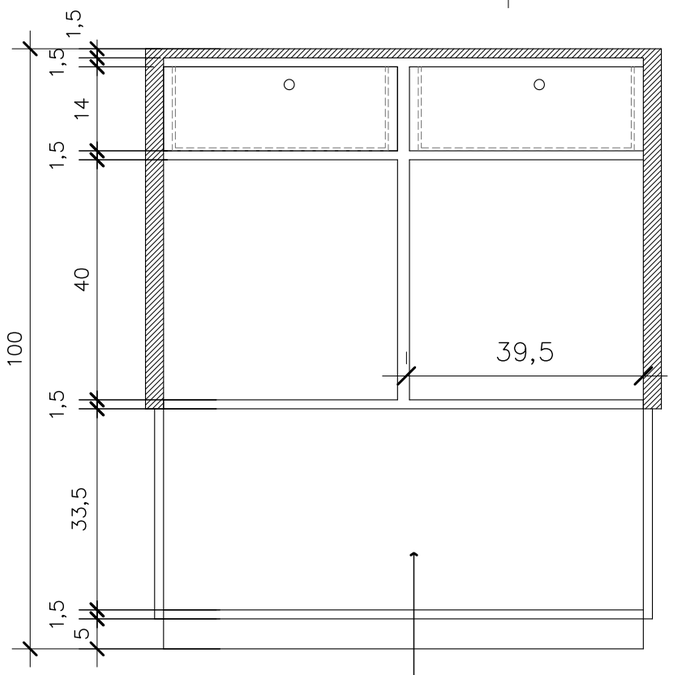

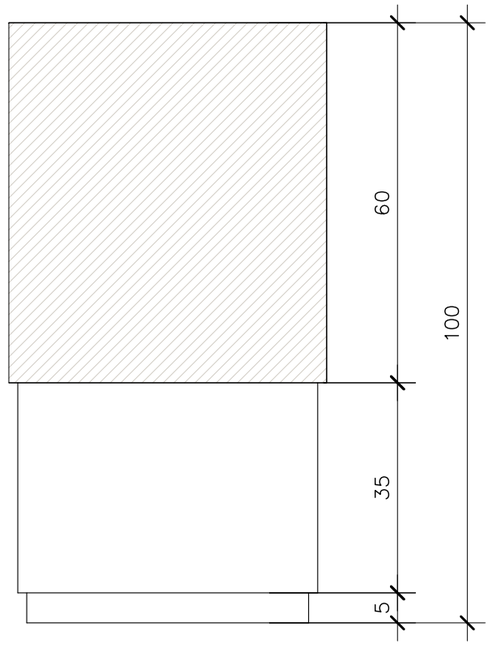

balcao caixa em compensado com
acabamento bagum azul tampo e frontão
base branca – interior com 01 gaveta com chave
e prateleira inferior
01 UNIDADE

CONARH 2025 19 A 21 AGOSTO
SÃO PAULO EXPO - SÃO PAULO -SP

Projeto
ELEVADO arquitetura
Arq. Paulo Hempkemaier Reg.CAU A69066-0

MODIFICAÇÕES:	DATA:

PROJETO DE ARQUITETURA	Nome da Obra: ESTANDE SENAC CONARH 2025				
Requerente: SENAC	Conteúdo: PLANTAS				Núm. Prancha: 15
Proprietário: SENAC					
Autor: ARQ. PAULO HEMPKEMAYER	Desenho: PAULO	Arq.CAD: SC RH25	Modificação: 03	Data: 15/06	Escala: EM PLANTA

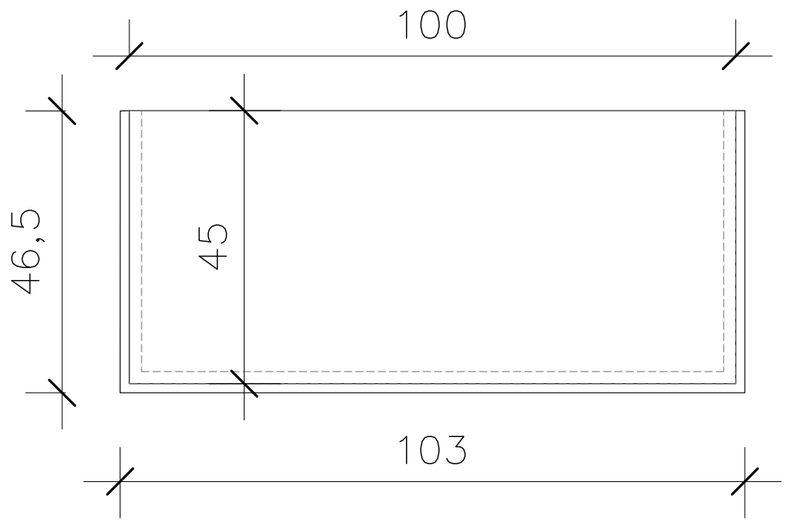

HOUSE MIX

medidas em planta

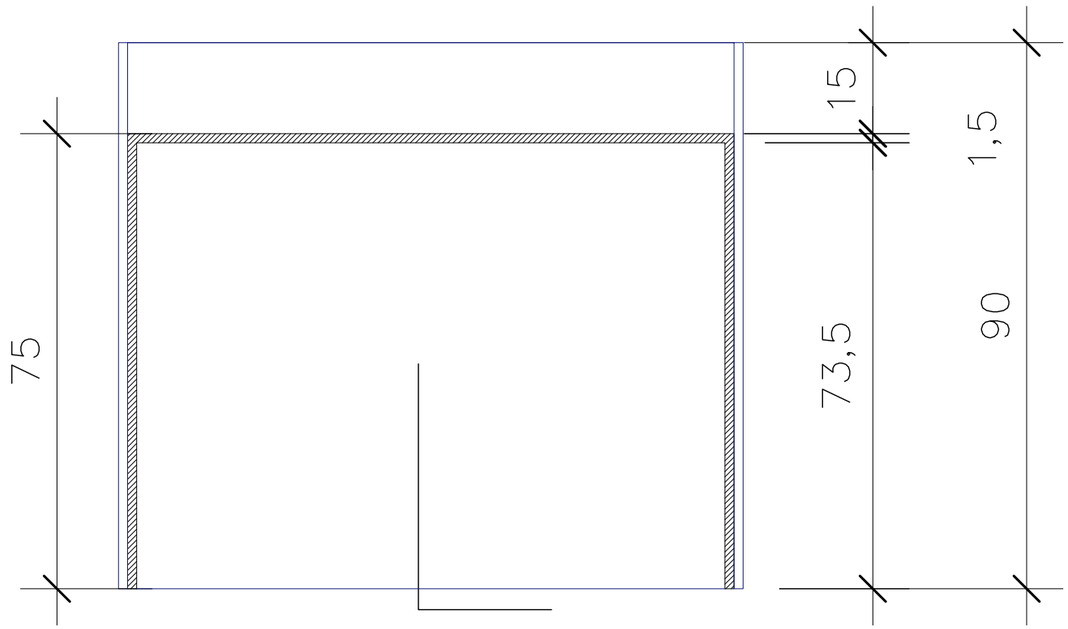

HOUSE MIX construida em mdf branco tipo aparador interna
frontão com acabamento azul
aberto na parte interna sem portas

01 UNIDADE

Senac

CONARH 2025 19 A 21 AGOSTO
SÃO PAULO EXPO - SÃO PAULO -SP

Projeto
ELEVADO arquitetura
Arq. Paulo Hempkemaier Reg.CAU A69066-0

MODIFICAÇÕES:	DATA:

PROJETO DE ARQUITETURA	Nome da Obra: ESTANDE SENAC CONARH 2025				
Requerente: SENAC	Conteúdo: PLANTAS				Núm. Prancha: 16
Proprietário: SENAC					
Autor: ARQ. PAULO HEMPKEMAYER	Desenho: PAULO	Arq.CAD: SC RH25	Modificação: 03	Data: 15/06	Escala: EM PLANTA

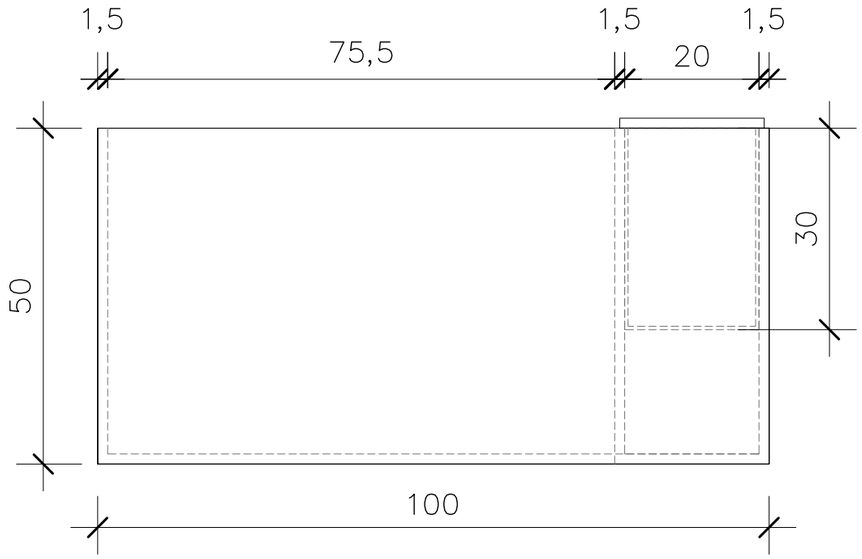

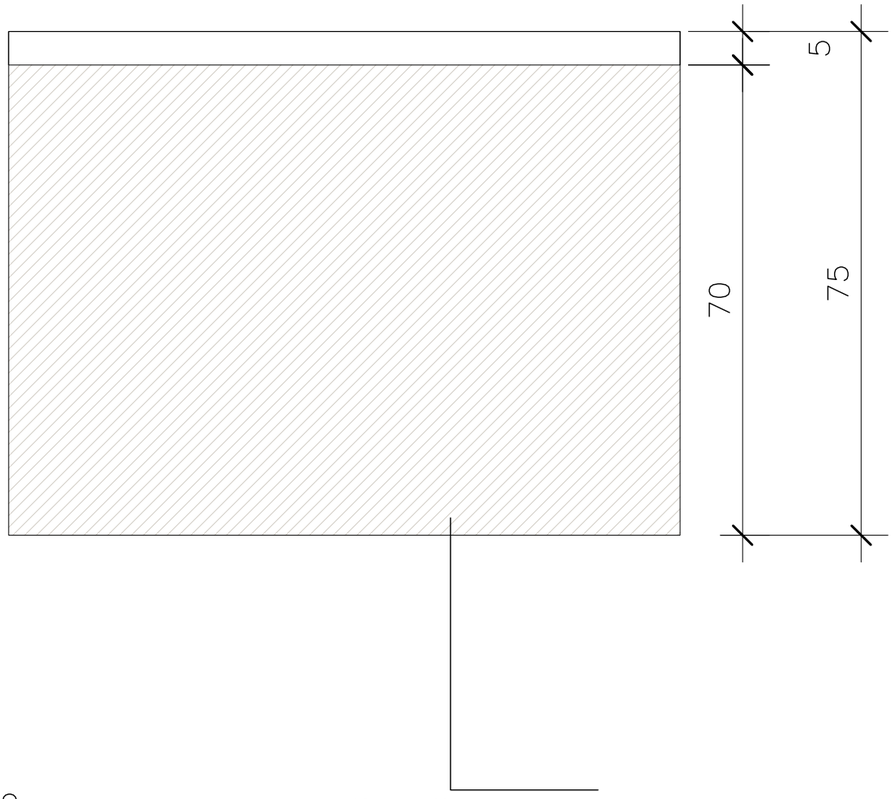

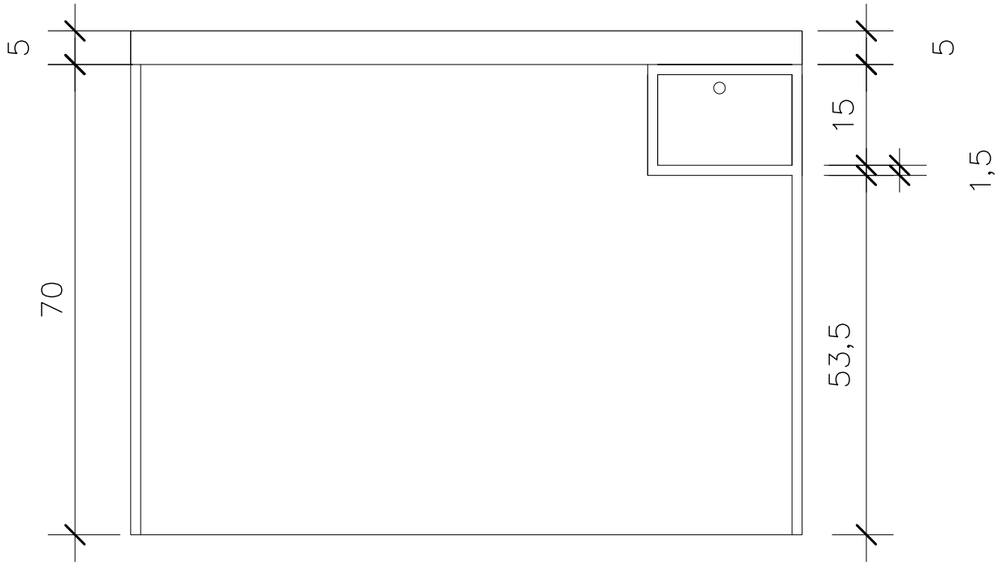

mesa caligrafista em compensado com acabamento branco
01 gaveta com chave

01 UNIDADE

BANCADA CALIGRAFISTA

medidas em planta

CONARH 2025 19 A 21 AGOSTO
SÃO PAULO EXPO - SÃO PAULO -SP

Projeto
ELEVADO arquitetura
Arq. Paulo Hempkemaier Reg.CAU A69066-0

MODIFICAÇÕES:	DATA:

PROJETO DE ARQUITETURA	Nome da Obra: ESTANDE SENAC CONARH 2025				
Requerente: SENAC	Conteúdo: PLANTAS				Núm. Prancha: 17
Proprietário: SENAC					
Autor: ARQ. PAULO HEMPKEMAYER	Desenho: PAULO	Arq.CAD: SC RH25	Modificação: 03	Data: 15/06	Escala: EM PLANTA

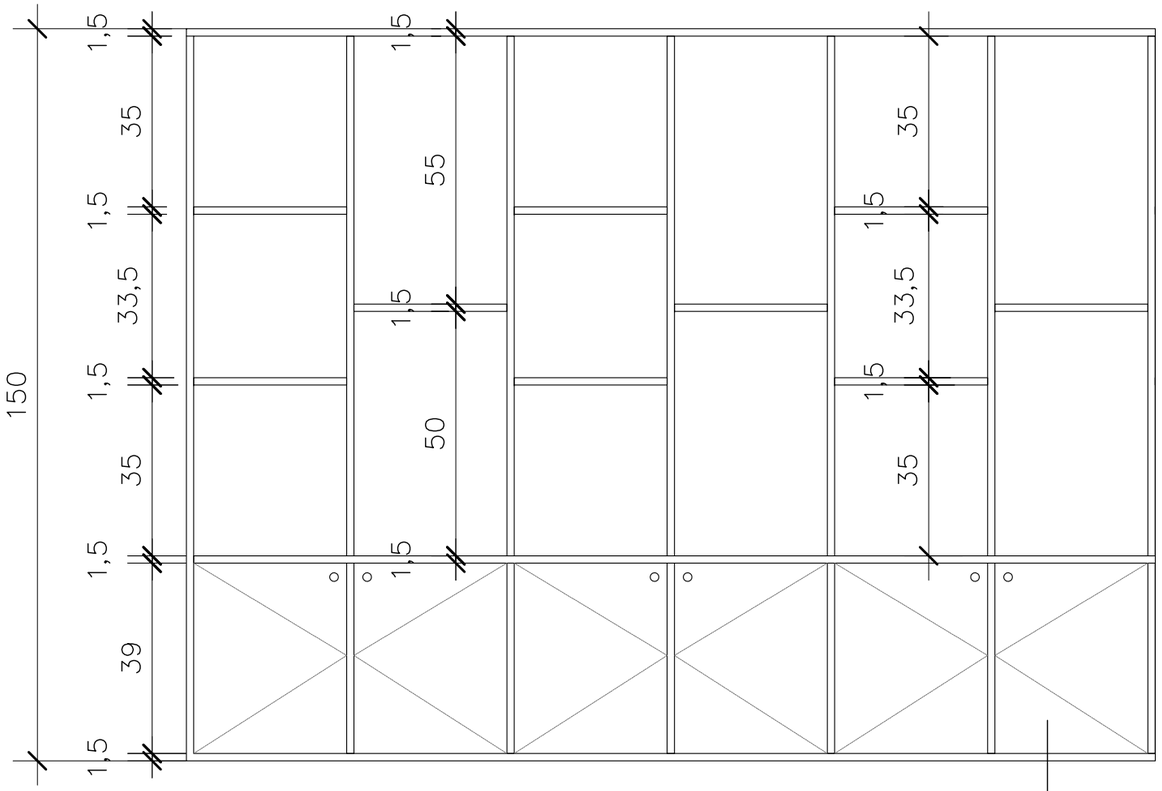

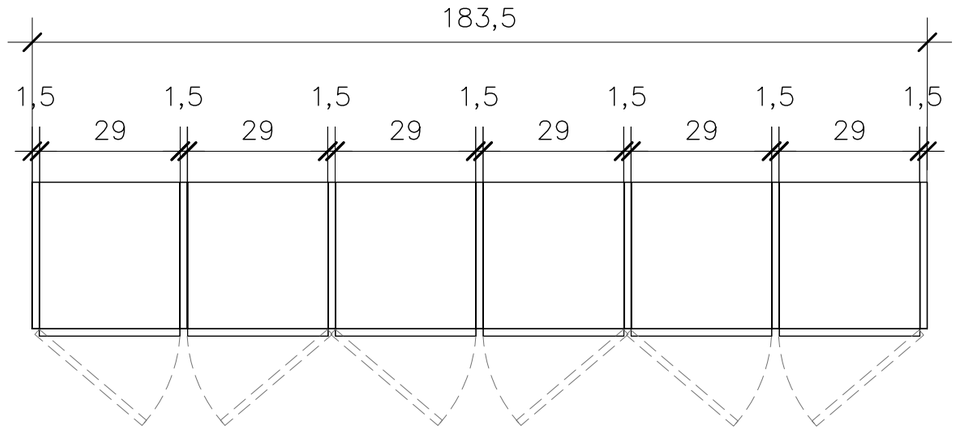

ESTANTE LIVROS - PAREDE DEPOSITO

medidas em planta

ESTANTE LIVROS acab branco
Nichos na parte superior e
inferior com portas e chave

CONARH 2025 19 A 21 AGOSTO
SÃO PAULO EXPO - SÃO PAULO -SP

Projeto
ELEVADO arquitetura
Arq. Paulo Hempkemaier Reg.CAU A69066-0

MODIFICAÇÕES:	DATA:

PROJETO DE ARQUITETURA	Nome da Obra: ESTANDE SENAC CONARH 2025				
Requerente: SENAC	Conteúdo: PLANTAS				Núm. Prancha: 18
Proprietário: SENAC					
Autor: ARQ. PAULO HEMPKEMAYER	Desenho: PAULO	Arq.CAD: SC RH25	Modificação: 03	Data: 15/06	Escala: EM PLANTA

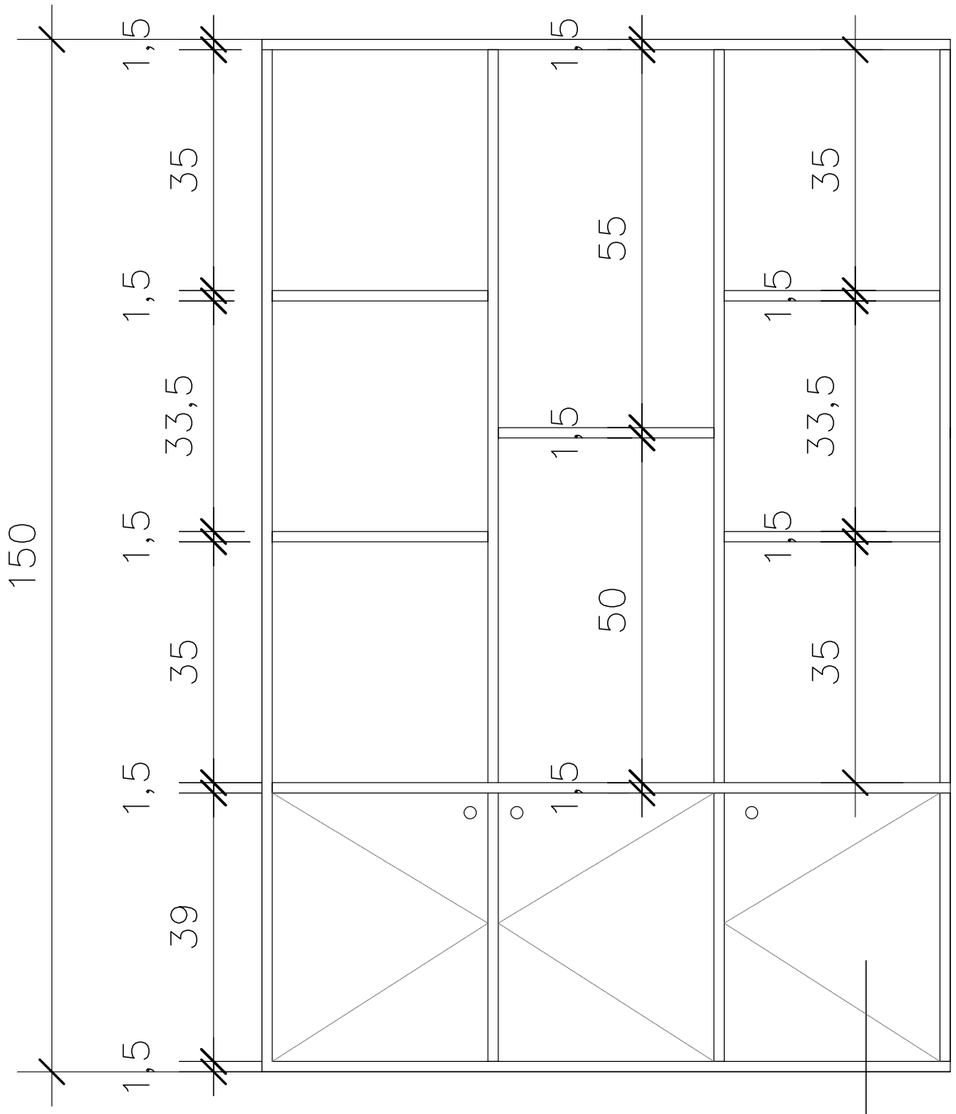

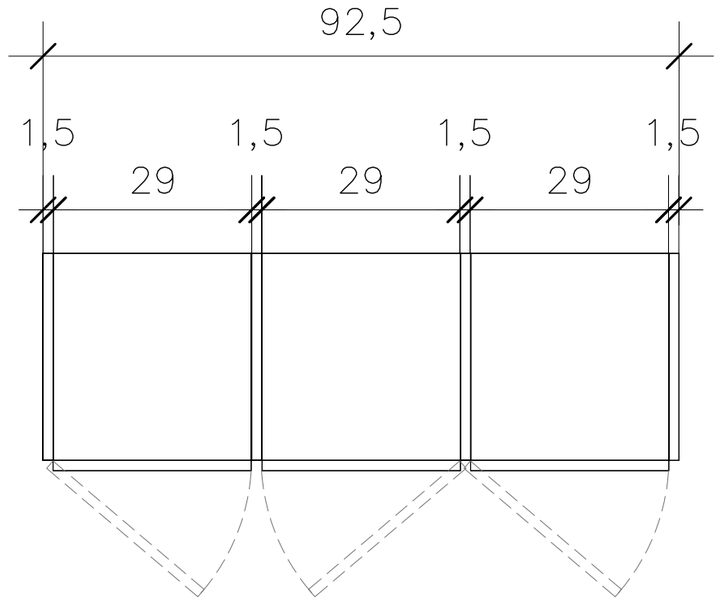

ESTANTE LIVROS - COLUNA

medidas em planta

ESTANTE LIVROS acab branco
Nichos na parte superior e
inferior com portas e chaves

CONARH 2025 19 A 21 AGOSTO
SÃO PAULO EXPO - SÃO PAULO -SP

Projeto
ELEVADO arquitetura
Arq. Paulo Hempkemaier Reg.CAU A69066-0

MODIFICAÇÕES:	DATA:

PROJETO DE ARQUITETURA	Nome da Obra: ESTANDE SENAC CONARH 2025				
Requerente: SENAC	Conteúdo: PLANTAS				Núm. Prancha: 19
Proprietário: SENAC					
Autor: ARQ. PAULO HEMPKEMAYER	Desenho: PAULO	Arq.CAD: SC RH25	Modificação: 03	Data: 15/06	Escala: EM PLANTA

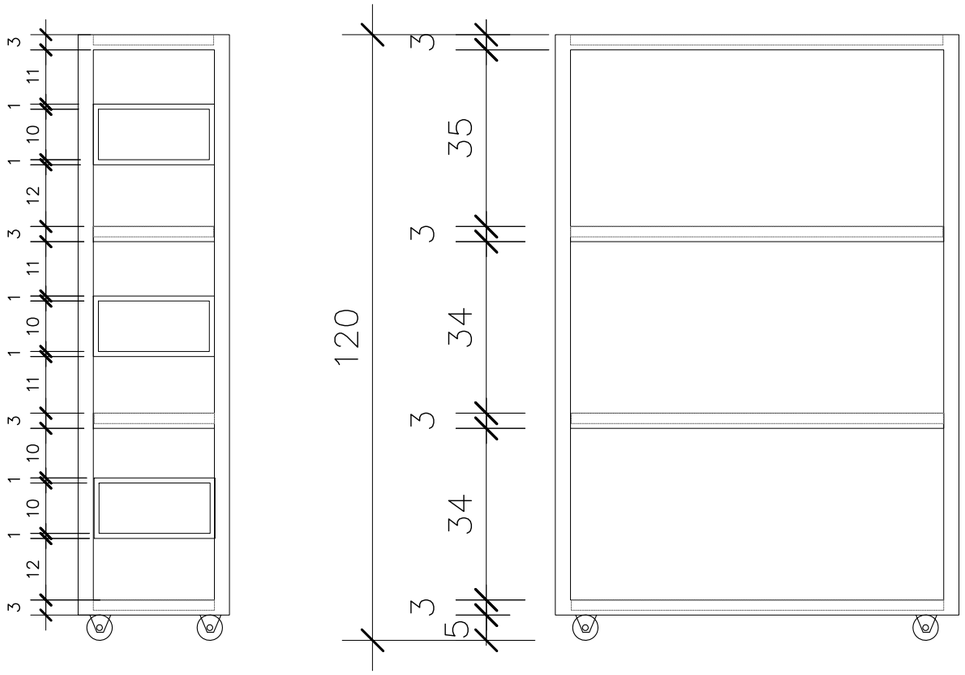

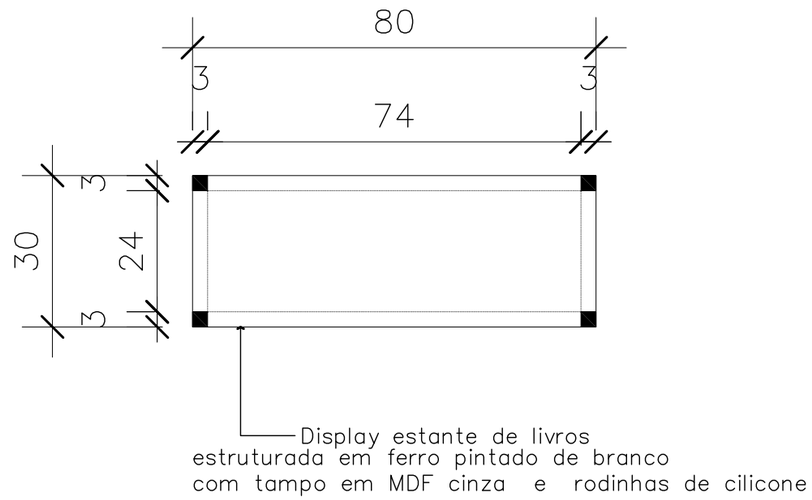

02 UNIDADES

DISPLAY LIVROS

medidas em planta

CONARH 2025 19 A 21 AGOSTO
SÃO PAULO EXPO - SÃO PAULO -SP

Projeto
ELEVADO arquitetura
Arq. Paulo Hempkemaier Reg.CAU A69066-0

MODIFICAÇÕES:	DATA:

PROJETO DE ARQUITETURA	Nome da Obra: ESTANDE SENAC CONARH 2025				
Requerente: SENAC	Conteúdo: PLANTAS				Núm. Prancha: 20
Proprietário: SENAC					
Autor: ARQ. PAULO HEMPKEMAYER	Desenho: PAULO	Arq.CAD: SC RH25	Modificação: 03	Data: 15/06	Escala: EM PLANTA

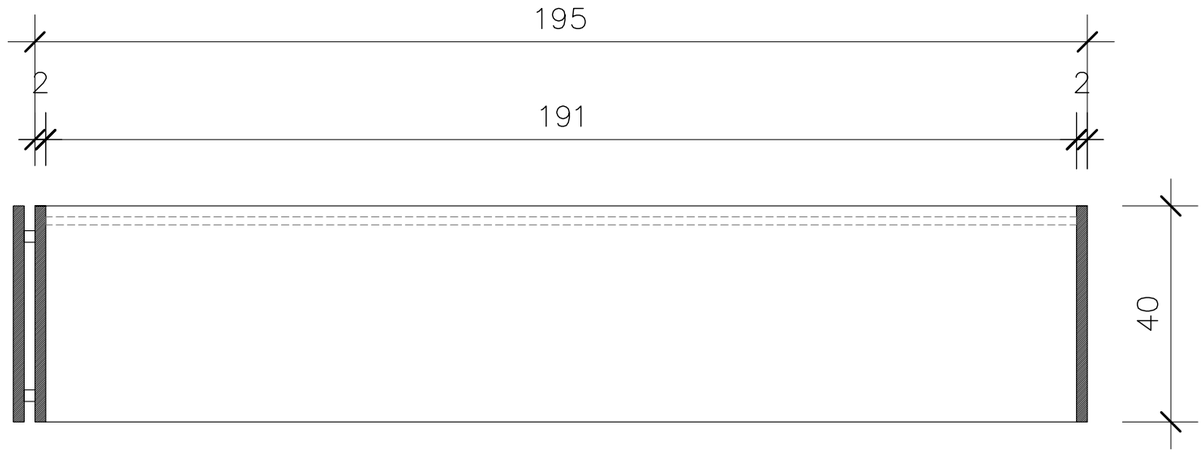

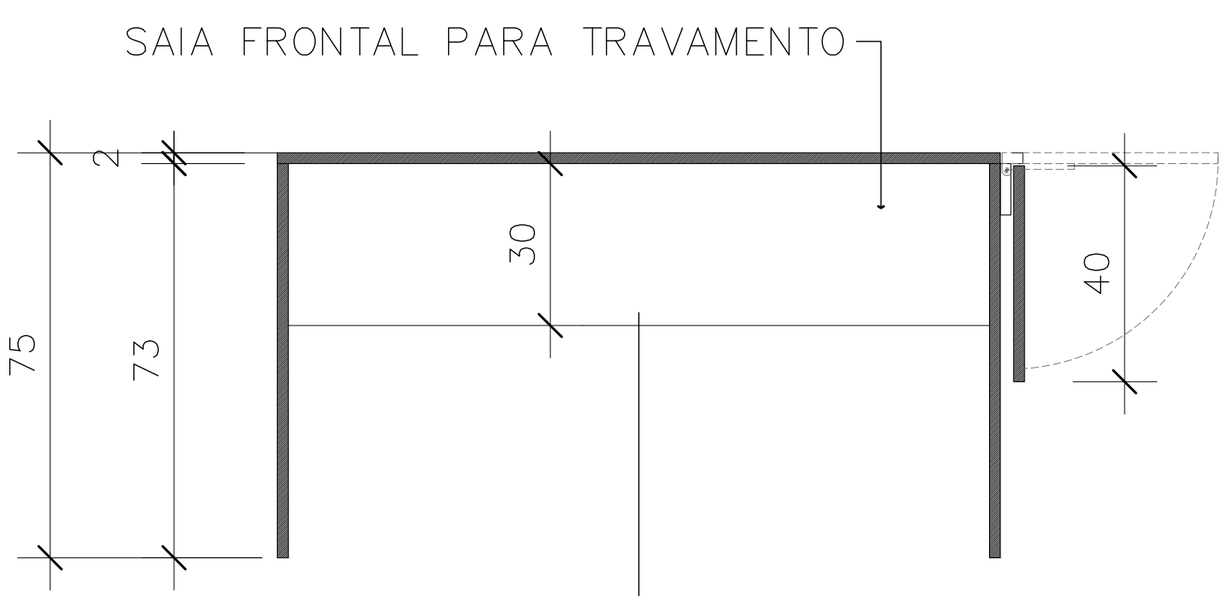

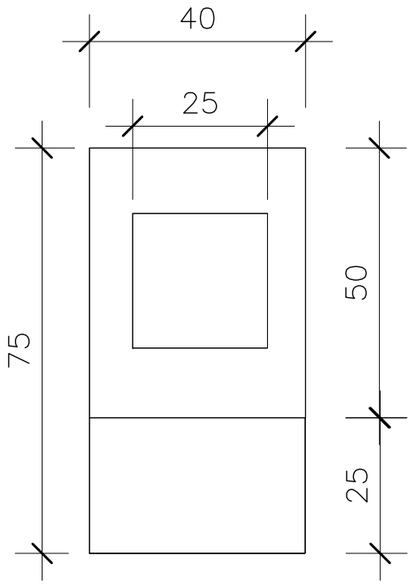

mesas de aula
em mdf branco
bancada PNE
com mão francesa
movel com trava

03 UNIDADES

MESAS SALA DE AULA

medidas em planta

CONARH 2025 19 A 21 AGOSTO
SÃO PAULO EXPO - SÃO PAULO -SP

Projeto
ELEVADO arquitetura
Arq. Paulo Hempkemaier Reg.CAU A69066-0

MODIFICAÇÕES:	DATA:

PROJETO DE ARQUITETURA	Nome da Obra: ESTANDE SENAC CONARH 2025				
Requerente: SENAC	Conteúdo: PLANTAS				Núm. Prancha: 21
Proprietário: SENAC					
Autor: ARQ. PAULO HEMPKEMAYER	Desenho: PAULO	Arq.CAD: SC RH25	Modificação: 03	Data: 15/06	Escala: EM PLANTA

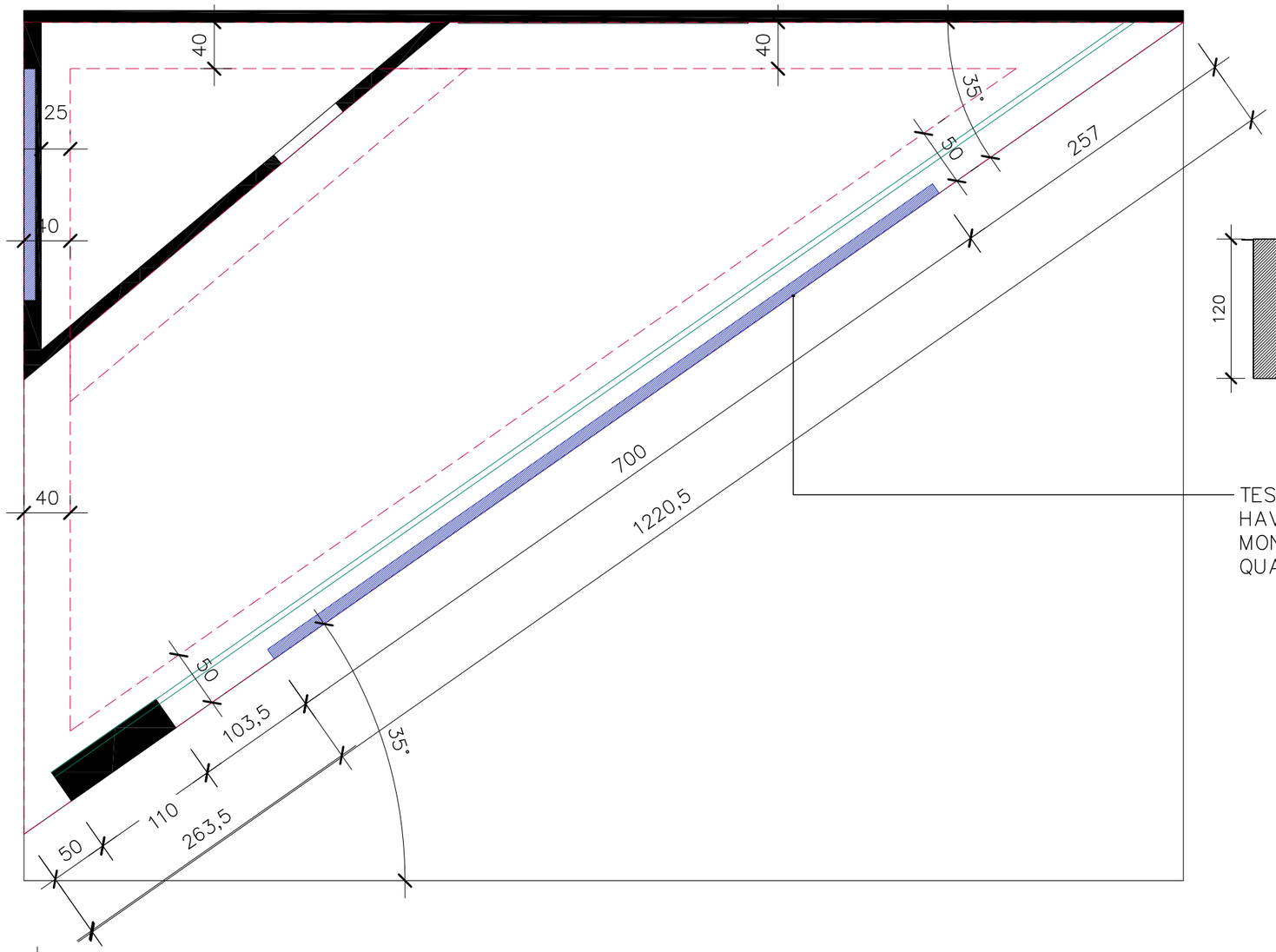

Para sustentação do vão
livre viga metalica de 30cm de altura com
ferro metalon 5x5

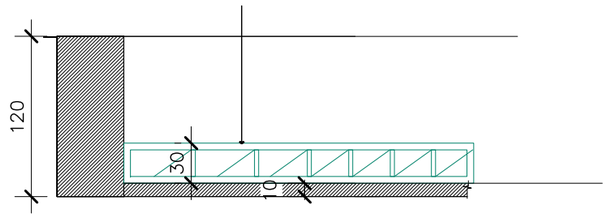

TESTEIRA COM VÃO DE 12,2 METROS DEVIDO AO PESO
HAVERÁ NECESSIDADE DE CABOS DE AÇO
MONTADORA FARÁ O CALCULO E ASSINATURA TECNICA DO
QUANTITATIVO

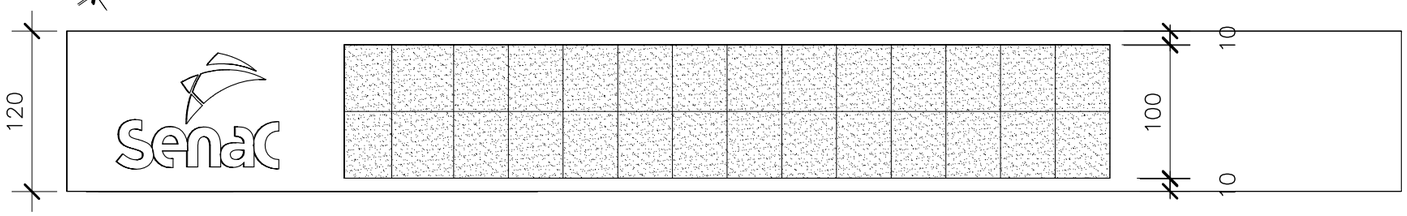

PLANTA TESTEIRA E PERGOLADO
Escala : VER MEDIDAS

SenaC

CONARH 2025 19 A 21 AGOSTO
SÃO PAULO EXPO - SÃO PAULO -SP

Projeto
ELEVADO arquitetura
Arq. Paulo Hempkemaier Reg.CAU A69066-0

MODIFICAÇÕES:	DATA:

PROJETO DE ARQUITETURA	Nome da Obra: ESTANDE SENAC CONARH 2025				
Requerente: SENAC	Conteúdo: PLANTAS				Núm. Prancha: 22
Proprietário: SENAC					
Autor: ARQ. PAULO HEMPKEMAYER	Desenho: PAULO	Arq.CAD: SC RH25	Modificação: 03	Data: 15/06	Escala: EM PLANTA